Фрагмент плана 1 этажа М1:50

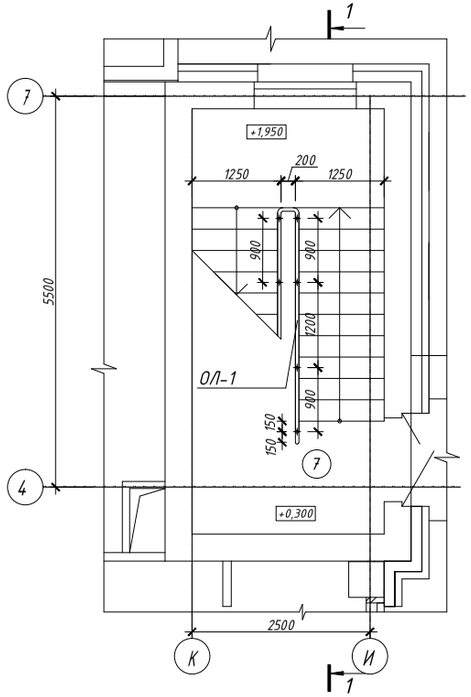

Фрагмент плана 8 этажа М1:50

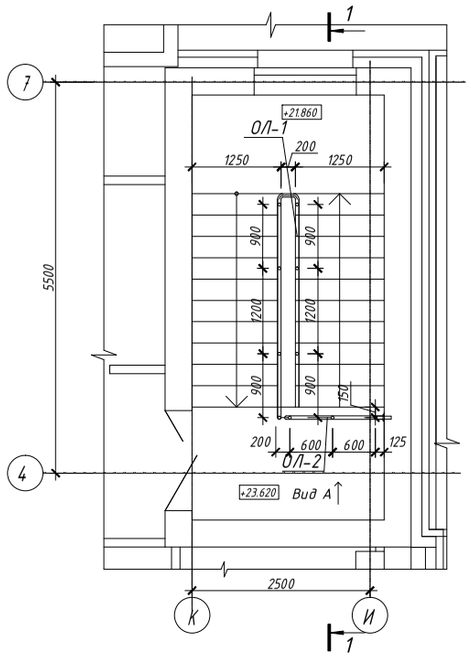

Схема ограждения лестницы 3 М 1:50

1-1

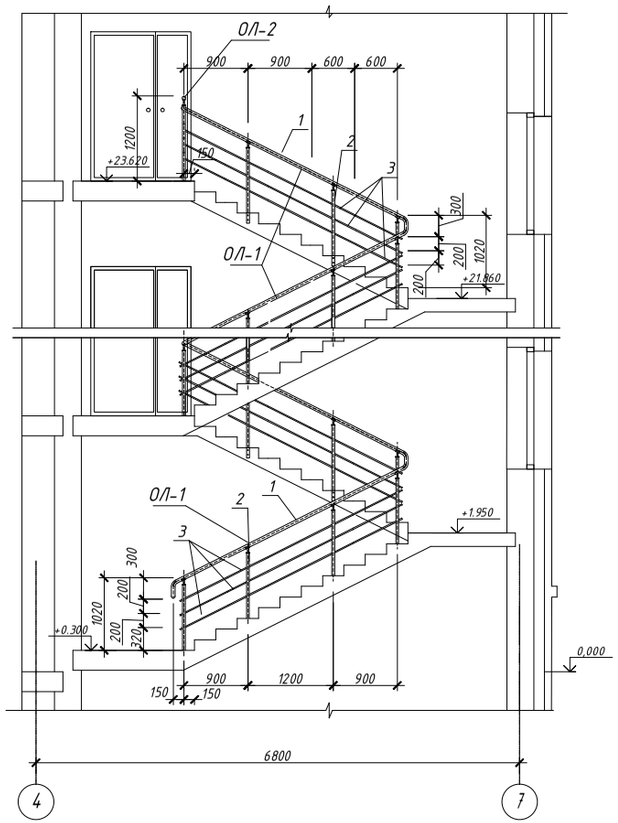

Ограждение 1 М1:50

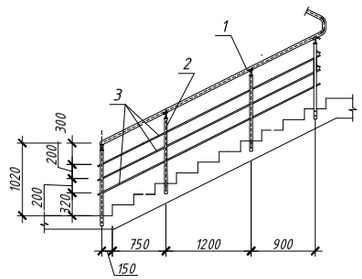

Ограждение 2 М1:50

Вид А

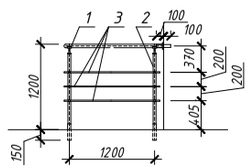

Спецификация элементов ограждения лестницы 3

Марка, позиц.	Наименование	Кол-во шт.	Масса кг.	Общая длина, м.п.
	2. Ограждения лестницы №3 ОЛ-1 и ОЛ-2 в осях К-И;4-7			
1	Поручень - труба из нерж.стали 42,4х1,5 AISI304 зерк.	1		84
2	Стойка - труба из нерж.стали 38х1,5 AISI304 зерк.	80		63
3	Ригели - труба из нерж.стали 16х1,5 AISI304 зерк.	3		252
4	Соединит.элемент между стойкой и поручнем	80		63
	из нерж.стали AISI304 диам.14			

1. Ограждения выполнить из нержавеющий стали.
2. Узлы крепления стоек ограждения лестниц к ступеням, площадкам выполнить согласно технических условий фирмы -поставщика.
3. Размеры элементов ограждения уточнить после натурных обмеров, согласовать с автором проекта.
4. Комплектующие элементы и их количество определяется фирмой поставщика.

Тип, рисунок, конфигурация ограждения лестниц и крылец могут быть изменены по дизайн-проектам при согласовании с автором проекта.

						Авторский надзор
						Административное здание по ул. Пушкина-Думская в ЦАО г. Омска
ИЗМ.	КОЛУЧ.	ЛИСТ	N ДОК.	ПОДПИСЬ	ДАТА	
Разработал		Носова			09.15	I этап строительства Деловой центр. "ОЙ-ЛЯ-ЛЯ"
						СТАДИЯ: АН; ЛИСТ: 8; ЛИСТОВ:
Н. контр.		Хусаинов			06.20	Ограждение лестницы 3. Спецификация элементов
ГИП		Хусаинов			06.20	ООО Алекс-СтройПроект СРОСП-П-01945.1-05092012

СОГЛАСОВАНО

Взаим.инв.N

Подпись и дата

Инв.N подл.